コットンバッグ（L）

●クライアント：
●営業担当：
●制作担当：
●受注番号：
●納期：2023年00月00日
●ロット：
●デザインサイズ：W000mm
●刷り色：1C
●刷り位置：図参照
版下原寸サイズ

シルク（通常範囲）用

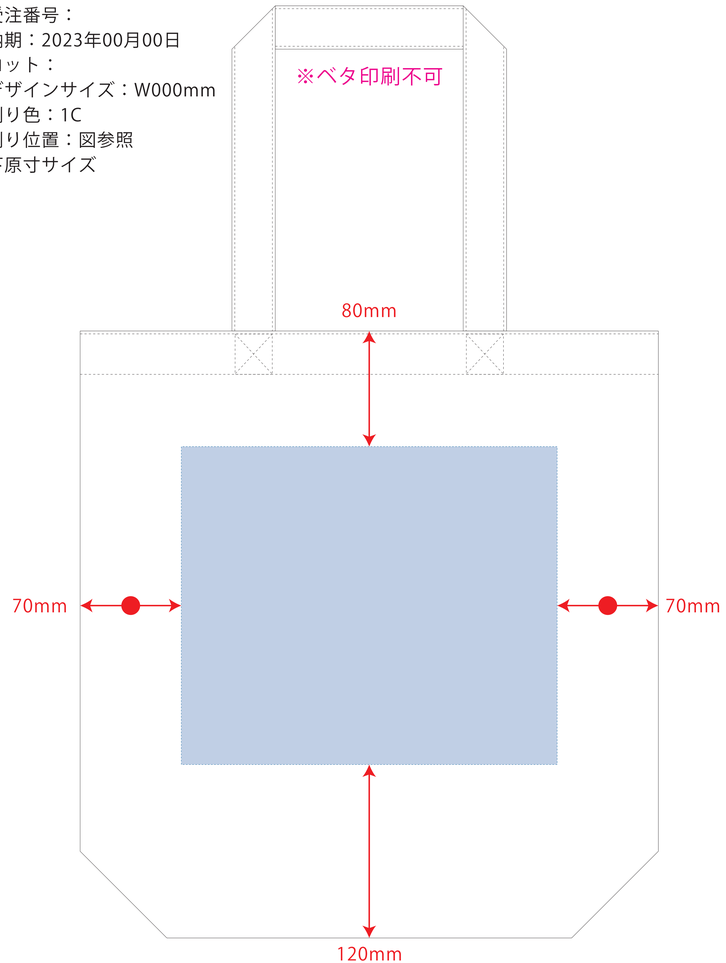

※ベタ印刷不可
※ナチュラルのみエコマーク有り(内側)
デザインスペース：W260×H220（mm）
■シルク印刷（通常範囲） 最大範囲：W250×H220（mm）

インクジェット用

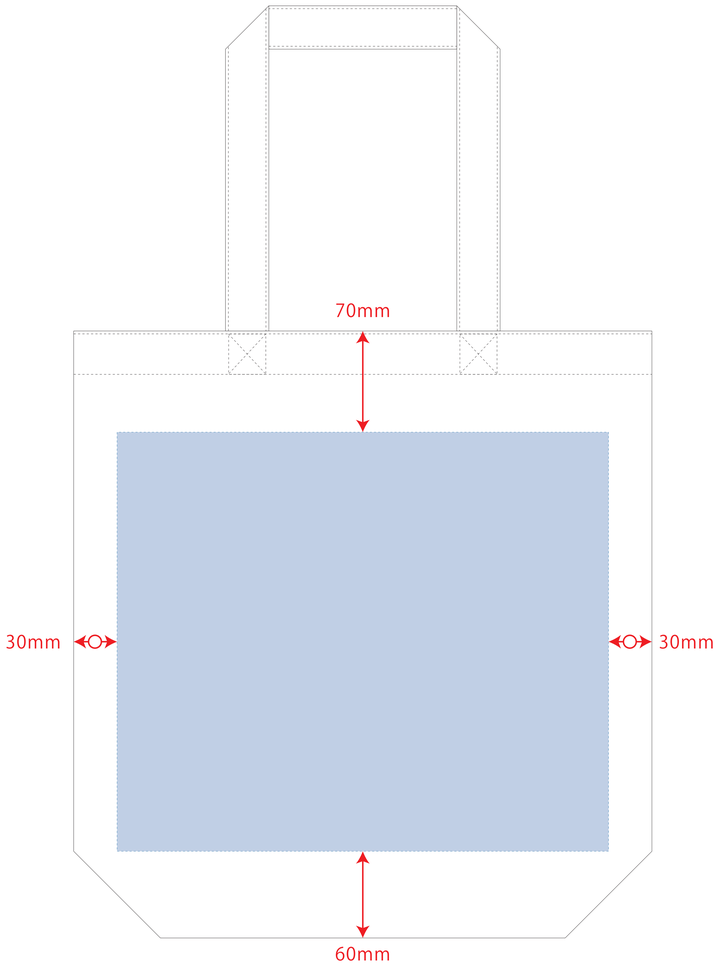

※ナチュラルのみエコマーク有り(内側)
デザインスペース：W340×H290（mm）
■インクジェット印刷 最大範囲：W340×H290（mm）

シルク（Lサイズ）・熱転写用

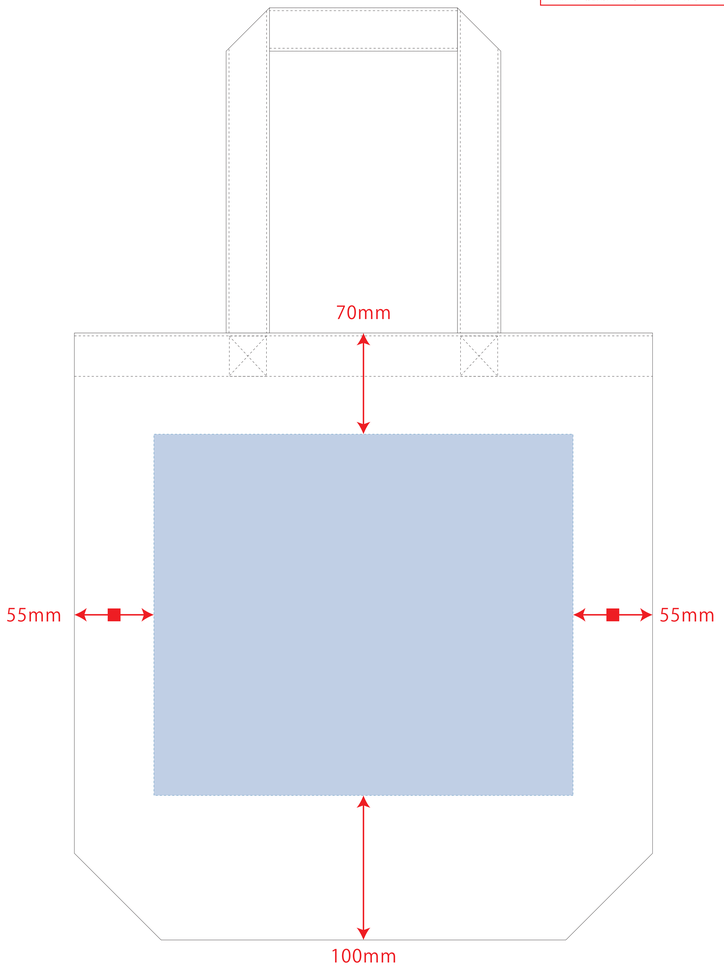

※ナチュラルのみエコマーク有り(内側)
デザインスペース：W290×H250（mm）
■シルク印刷（Lサイズ） 最大範囲：W290×H250（mm）
■熱転写印刷 最大範囲：W290×H250（mm）

制作上の注意点
●デザインサイズはレイアウトの状態でのサイズをご記入下さい。
●刷り色PANTONE等またはDICのチップでご指定下さい。(フルカラーは指定不要)
※黒白金銀はチップでのご指定はできません。
※刷り色が白の場合、裏でレイアウト。
指示事項：刷り色の部分に「白」とご記入下さい。
●刷り位置：寸法線はレイアウト位置に合わせて調整して下さい。

●アリンスは点線部分、縫製はの刷り範囲(細線)はみに余裕い取ります。
(特殊なの仕様、又はデザインエリアが大面の場合、縫製の縁内、場合等、
縫製ずれ等を考慮の上、デザインを作成ください。
●縫製ずれ等により、刷り部分は大幅に動くおそれがあり、ゆがんでしまう場合がございます。
●ニース素材やカラーの色により、印刷色のはとりが若干変わる場合がございます。

※画像データをご使用の際のご注意点
●解像度600dpiのモノクロ2階調の画像データをレイアウトして下さい。
●画像データは形状決行してください。pdfデータはこのかぎり